dreambaby® INSTRUCTIONS ANWEISUNGEN INSTRUCTIONS INSTRUCCIONES INSTRUKTIONER ISTRUZIONI

GRAB 'N GO BOOSTER BUDDY®

EN 16120:2012+A2:2016

G6040 ▪ G6041 ▪ G6042 ▪ G6043 ▪ G6044 ▪ G6045 ▪ G6046 ▪ G6047 ▪ G6160 ▪ G6162
G6040NF ▪ G6041NF ▪ G6042NF ▪ G6043NF ▪ G6044NF ▪ G6045NF ▪ G6046NF ▪ G6047NF ▪ G6160NF ▪ G6162NF

EN IMPORTANT! READ AND FOLLOW THESE INSTRUCTIONS CAREFULLY. KEEP FOR FUTURE REFERENCE.

If you sell or giveaway this product, make sure you give these instructions to the new owner.

⚠WARNING

- Never leave the child unattended.
- Always use the restraint system and ensure it is correctly fitted.
- Always use the chair attachment system and ensure it is correctly fitted before use.
- Always check the security and the stability of the product on the adult chair before use.
- Do not use this product on stools or benches.
- Do not use in motor vehicle.

CAUTION

- This product is intended for children able to sit unaided (minimum 6 months) and up to 36 months or a maximum weight of 15kg.
- Ensure the adult chair with the chair mounted seat is placed in a position where the child is not able to use its feet to push against the table or any other structure as this can cause the tip over of the adult chair supporting the chair mounted seat.
- Discontinue use if any part is broken, torn or missing.
- Only use Dreambaby® approved accessories or replacement parts.

DE WICHTIG! LESEN UND BEFOLGEN SIE DIESE ANWEISUNGEN SORGFÄLTIG. ZUM REFERENZ AUFBEWAHREN.

Sollten Sie dieses Produkt weitergeben oder verkaufen, stellen Sie sicher, diese Anweisungen an den neuen Besitzer weiterzugeben.

⚠WARNUNG

- Kind nie unbeaufsichtigt lassen.
- Verwenden Sie immer das Rückhaltesystem und stellen Sie sicher, dass es richtig angepasst ist.
- Verwenden Sie immer das Stuhlbefestigungssystem und stellen Sie sicher, dass es vor der Verwendung richtigangepasst ist.
- Überprüfen Sie vor der Verwendung immer Sicherheit und Stabilität des Produkts am Erwachsenenstuhl.
- Verwenden Sie dieses Produkt niemals auf Hockern oder Bänken.
- Nicht in motorisierten Fahrzeugen verwenden.

VORSICHT

- Dieses Produkt ist für Kinder vorgesehen, die ohne Hilfe sitzen können (mindestens 6 Monate alt) und für Kinder bis maximal 36 Monate oder 15 Kg.
- Stellen Sie sicher, dass der Erwachsenenstuhl mit dem Kindersitz so steht, dass das Kind nicht mit den Füßen gegen den Tisch oder anderes treten kann, da der Erwachsenenstuhl mit dem Kindersitz dann umkippen könnte.
- Stellen Sie die Nutzung ein, wenn ein Teil kaputt ist oder fehlt-
- Verwenden Sie nur von Dreambaby® zugelassenes Zubehör und Ersatzteile.

FR IMPORTANT ! LIRE ET SUIVRE CES INSTRUCTIONS ATTENTIVEMENT. CONSERVER POUR FUTURE REFERENCE.

Si vous vendez ou donnez ce produit, assurez-vous de donner ces instructions au nouveau propriétaire.

⚠AVERTISSEMENT

- Ne jamais laisser l'enfant sans surveillance.
- Toujours utiliser le système de retenue et s'assurer qu'il estcorrectement ajusté.
- Toujours utiliser le système de retenue du siège et s'assurer qu'il est correctement ajusté avant utilisation.
- Toujours contrôler la sécurité et la stabilité du produit sur le siège pour adulte avant utilisation.
- Ne pas utiliser ce produit sur des tabourets ou des bancs.
- Ne pas utiliser dans un véhicule motorisé.

ATTENTION

- Ce produit est conçu pour les enfants capables de se tenir assis sans aide (minimum 6 mois) et jusqu'à 36 mois ou un poids maximal de 15 kg.
- S'assurer que le siège pour adulte avec le rehausseur installé est placé dans une position où l'enfant ne peut pas utiliser ses pieds pour pousser contre une table ou toute autre structure car cela peut provoquer le basculement du siège pour adulte supportant le rehausseur de siège.
- Cesser d'utiliser le rehausseur si un élément est endommagé, déchiré ou manquant.
- Utiliser uniquement des accessoires ou des pièces de rechange Dreambaby® approuvés.

ES ¡IMPORTANTE! LEA Y SIGA CUIDADOSAMENTE ESTAS INSTRUCCIONES. GUÁRDELAS COMO REFERENCIA FUTURA.

Si vende o regala este producto, asegúrese de darle estas instrucciones al nuevo propietario.

⚠ADVERTENCIA

- Nunca deje al niño desatendido.
- Use siempre el sistema de retención y asegúrese de que está bien colocado.
- Use siempre el sistema de enganche a la silla y asegúrese que está bien sujeto antes de usarlo.
- Compruebe siempre la seguridad y estabilidad del producto sobre una silla de adulto antes de usarlo.
- No uses este producto sobre taburetes o bancos.
- No utilizar en vehículos motorizados.

PRECAUCIÓN

- Este producto está diseñado para niños que pueden sentarse sin ayuda (mínimo 6 meses) hasta los 36 meses o un peso máximo de 15 Kg.
- Asegurese que el asiento montado en la silla del adulto con el asiento montado está colocado en una posición en la que el niño no puede usar sus pies contra una mesa u otro elemento para empujarse, ya que se puede volcarse la silla de adulto que soporta el asiento.
- Deje de usarlo si alguna de sus partes está rota, rasgada o perdida.
- Use solo recambios o accesorios aprobados por Dreambaby®

SE VIKTIGT! LÄS OCH FÖLJ DESSA INSTRUKTIONER NOGGRANT. BEHÅLL FÖR FRAMTIDA REFERENS.

Om du säljer eller ger bort den här produkten, se till att du ger dessa instruktioner till den nya ägaren.

⚠VARNING

- Lämna aldrig barnet utan uppsikt.
- Använd alltid fasthållningsanordningen och se till att den är korrekt monterad.
- Använd alltid stolsfästet och se till att det är korrekt monterat före användning.
- Kontrollera alltid produktens säkerhet och stabilitet på stolen före användning.
- Använd inte denna produkt på pallar eller bänkar.
- Får inte användas i motorfordon.

VARNING

- Denna produkt är avsedd för barn som kan sitta upp utan hjälp (minst 6 månader) och upp till 36 månader eller en maxvikt på 15 kg.
- Se till att stolen med sitsen är placerad i ett läge där barnet inte kan använda fötterna för att skjuta mot bordet eller någon annan möbel eftersom detta kan orsaka att vuxenstolen med det stolmonterade sätet välter.
- Avbryt användningen om någon del är trasig, avbruten eller saknas.
- Använd endast tillbehör eller reservdelar som är godkända av Dreambaby®.

IT IMPORTANTE! LEGGERE E SEGUIRE ATTENTAMENTE QUESTE ISTRUZIONI. CONSERVARE A FUTURA MEMORIA.

Se si vende o regala questo prodotto, sincerarsi di consegnare queste istruzioni al nuovo proprietario.

⚠ATTENZIONE

- Non lasciare mai il bambino incustodito.
- Utilizzare sempre il sistema di ritenuta e assicurarsi che sia montato correttamente.
- Utilizzare sempre il sistema di fissaggio della sedia e assicurarsi che sia montato correttamente prima dell'uso.
- Controllare sempre la sicurezza e la stabilità del prodotto sulla sedia per adulti prima dell'uso.
- Non utilizzare il prodotto su sgabelli o panche.
- Non utilizzare in veicoli motorizzati.

ATTENZIONE

- Questo prodotto è destinato a bambini in grado di stare seduti da soli (minimo 6 mesi) e fino a 36 mesi o fino a un peso massimo di 15 kg.
- Assicurarsi che la sedia per adulti sulla quale viene montato il seggiolino sia collocata in una posizione in cui il bambino non è in grado di usare i piedi per colpire il tavolo o qualsiasi altra struttura, poiché ciò può causare il ribaltamento della sedia per adulti che sostiene il seggiolino montato sulla sedia.
- Interrompere l'uso se una qualsiasi parte è rotta, strappata o mancante.
- Utilizzare solo accessori o parti di ricambio approvati da Dreambaby®.

The chair mounted seat should only be attached to an adult chair that has the below dimensions as a MINIMUM:

Der Kindersitz sollte nur mit Erwachsenenstühlen verwendet werden, die die folgenden Dimensionen MINDESTENS erfüllen:

Le rehausseur de siège doit être fixé sur un siège pour adulte qui possèdent au MINIMUM les dimensions ci-dessous :

El asiento montado en la silla solo debe sujetarse a una silla de adulto con las dimensiones MÍNIMAS indicadas abajo:

Barnsitsen ska endast fästas på en vuxensits som har nedanstående mått som MINIMUM:

Il seggiolino montato sulla sedia deve essere fissato solo a una sedia per adulti che ha le seguenti dimensioni come MINIMO:

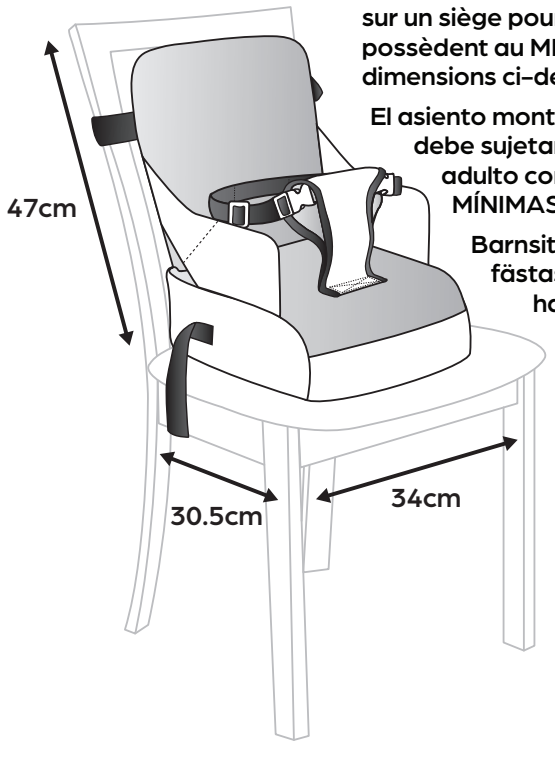

PARTS LIST	LISTE DES PIÈCES	DELAR LISTA
A. Waist Strap	**A.** Sangle de fixation à la taille	**A.** Midjerem
B. Waist Strap Buckles	**B.** Boucles de sangle de fixation à la taille	**B.** Spännen för midjerem
C. Backrest Strap	**C.** Sangle de dossier	**C.** Ryggstödsrem
D. Seat Strap	**D.** Sangle d'assise	**D.** Sätesrem
E. Storage Area	**E.** Zone de rangement	**E.** Förvaringsutrymme
F. Pocket	**F.** Poche	**F.** Ficka

TEILELISTE	LISTA DE PARTES	ELENCO PARTI
A. Hüftgurt	**A.** Correa del pecho	**A.** Cinturino in vita
B. Hüftgurtschnallen	**B.** Hebillas de la correa del pecho	**B.** Fibbie per cinturino in vita
C. Rückenlehnengurt	**C.** Correa del respaldo	**C.** Cinturino dello schienale
D. Sicherheitsgurt	**D.** Correa del asiento	**D.** Cinghia di sicurezza
E. Stauraum	**E.** Área de almacenaje	**E.** Area di stoccaggio
F. Tasche	**F.** Bolsillo	**F.** Tasca

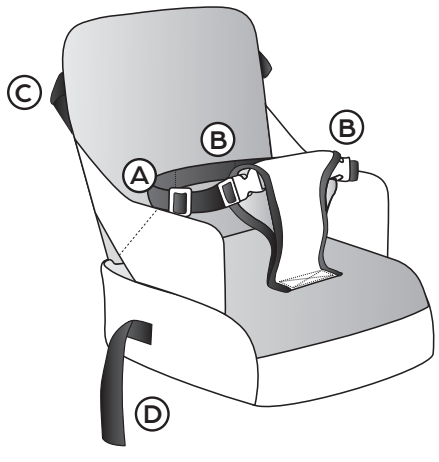

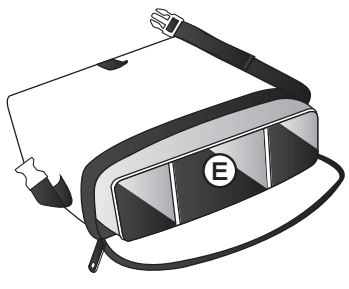

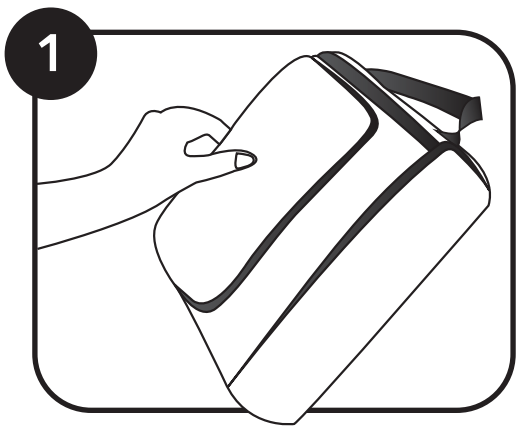

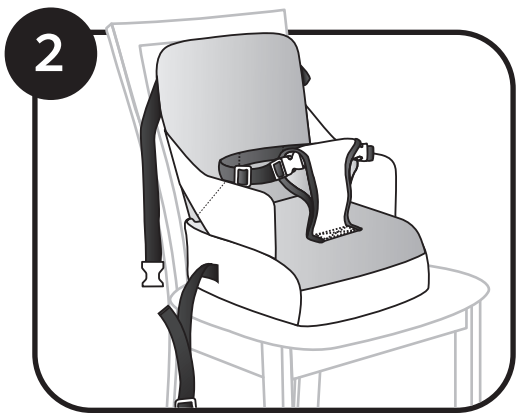

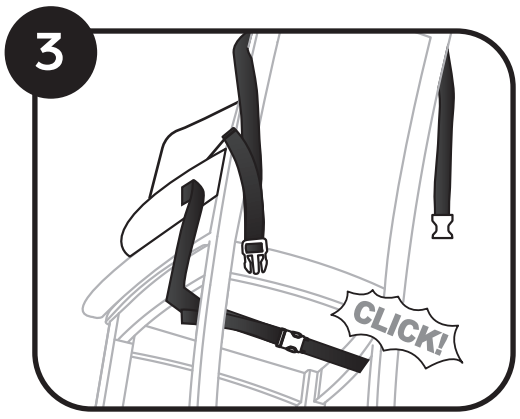

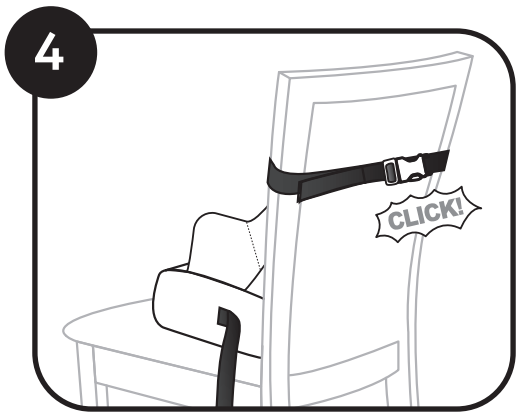

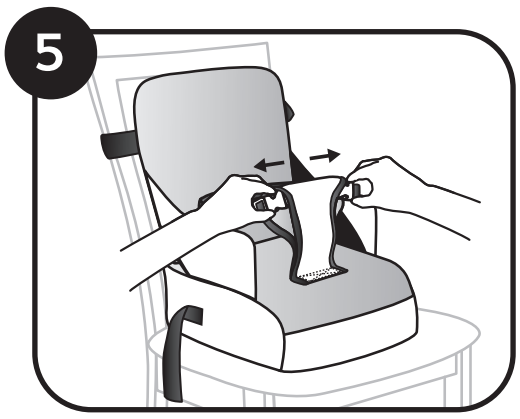

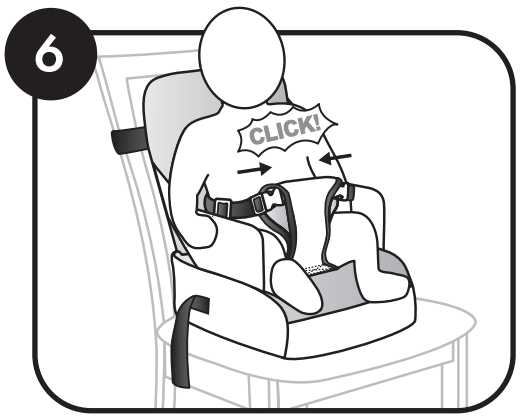

EN TO INSTALL

1. Open and unfold booster chair
2. Place on suitable adult chair.
3. Position Seat Strap (D) under chair. "Click" buckle into place. Tighten strap.
4. Position Backrest Strap (C) around back of chair. "Click" buckle into place. Tighten strap.
5. Release Waist Strap Buckles (B).
6. Place child onto seat and "click" buckles into place. Tighten and adjust Waist Strap (A) to fit snugly.

DE INSTALLIEREN

1. Öffnen und entfalten Sie den Kindersitz.
2. Platzieren Sie ihn auf einem passenden Erwachsenenstuhl.
3. Platzieren Sie den Sicherheitsgurt (D) unter dem Stuhl. Bringen Sie die Schnallen an Ort und Stelle an. Ziehen Sie sie fest.
4. Platzieren Sie den Rückenlehnengurt (C) um die Rückseite des Stuhls. Bringen Sie die Schnallen an Ort und Stelle an. Ziehen Sie sie fest.
5. Lockern Sie die Hüftgurtschnallen (B).
6. Setzen Sie das Kind in den Stuhl und bringen Sie die Schnallen an Ort und Stelle an. Ziehen Sie den Hüftgurt (A) fest und passen Sie ihn so an, dass er eng sitzt.

INSTALLATION

FR
1. Ouvrez et dépliez le siège rehausseur.
2. Placez-le sur une chaise pour adulte appropriée.
3. Placez la sangle d'assise (D) sous la chaise. Fermez la boucle. Serrez la sangle
4. Positionnez la sangle de dossier (C) autour du dossier de la chaise. Fermez la boucle. Serrez la sangle.
5. Relâchez les boucles de sangle de ceinture (B).
6. Placez l'enfant sur le siège et fermez les boucles. Serrez et ajustez la sangle de fixation à la taille (A) pour qu'elle soit bien ajustée.

PARA INSTALARLO

ES
1. Abra y despliegue el elevador.
2. Colóquelo en una silla de adulto apropiada
3. Coloque la correa del asiento (D) debajo de la silla. Cierre la hebilla (oiga "clic") en su lugar. Apriete la correa.
4. Coloque la correa del respaldo (C) alrededor del respaldo de la silla. Cierre la hebilla (oiga "clic") en su lugar. Apriete la correa.
5. Libere las hebillas de la correa del pecho (B)
6. Siente al niño en el elevador y cierre la hebilla (oiga "clic") en su lugar. Apriete y ajuste la correa del pecho (A) para fijarla con seguridad.

FÖR ATT INSTALLERA

SE
1. Öppna och fäll ut barnsitsen.
2. Placera på lämplig stol.
3. Placera sätesremmen (D) under stolen. "Klicka"-spännet på plats. Dra åt remmen.
4. Placera ryggstödsremmen (C) runt stolsryggen. "Klicka"-spännet på plats. Dra åt remmen.
5. Lossa midjeremmens spännen (B).
6. Placera barnet på sitsen och "klicka" spännena på plats. Dra åt och justera midjeremmen (A) så den sitter tätt.

PER INSTALLARE

IT
1. Aprire e dispiegare il seggiolino.
2. Collocare su una sedia per adulti adatta
3. Posizionare la cintura di sicurezza (D) sotto la sedia. Collocare la fibbia a "scatto" in posizione. Stringere la cinghia
4. Posizionare la cinghia dello schienale (C) attorno allo schienale della sedia. Collocare la fibbia a "scatto" in posizione. Stringere la cinghia.
5. Rilasciare le fibbie della cinghia in vita (B).
6. Posizionare il bambino sul seggiolino e fissare le fibbie a scatto al suo posto. Serrare e regolare la Cintura in vita (A) per adattarla perfettamente.

MAINTENANCE

To wash:
Unzip storage area and remove insert.
Hand Wash in warm water. Do not bleach. Line dry. Do not tumble dry. Do not iron. Do not dry clean.

WARTUNG

Zum Waschen:
Öffnen Sie den Reißverschluss des Stauraums und entfernen Sie den Einsatz. Handwäsche in warmem Wasser. Nicht bleichen. Lufttrocknen lassen. Nicht in den Wäschetrockner. Nicht bügeln. Keine chemische Reinigung.

ENTRETIEN

Pour laver :
Dézipper l'espace de rangement et retirer l'insert. Laver à la main à l'eau tiède. N'employez aucun agent de blanchiment. Suspendez-le pour le séchage. Ne pas sécher par culbutage. Ne le repassez pas. Aucun nettoyage à sec.

MANTENIMIENTO

Para lavar:
Abrir cremallera para acceder al compartimento de almacenaje y sacarlo para la limpieza. Lavar a mano en agua templada. No usar blanqueador. Secado tendido. No secar en secadora. No planche. No limpiar en seco.

UNDERHÅLL

Att rengöra:
Packa upp förvaringsområdet och ta bort insatsen.
Handtvätta i varmt vatten. Blek inte. Hängtorka. Torktumla ej. Stryk inte. Får ej kemtvättas.

MANUTENZIONE

Per lavare:
Aprire il vano portaoggetti e rimuovere l'inserto. Lavare a mano in acqua calda. Non candeggiare. Asciugare su filo. Non asciugare in asciugatrice. Non stirare. Non lavare a secco.

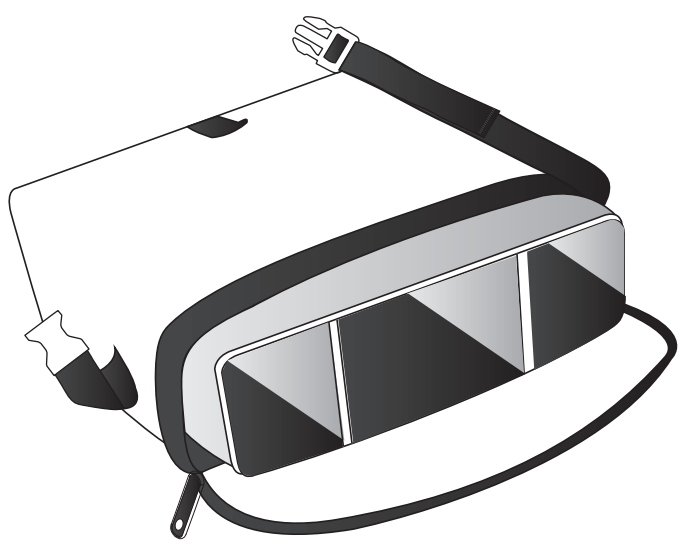

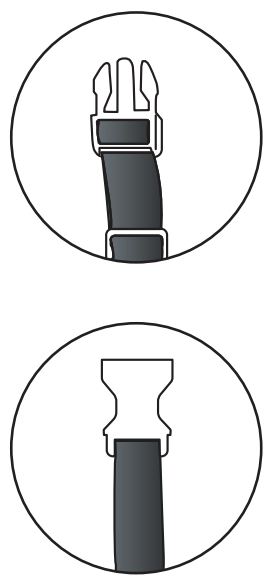

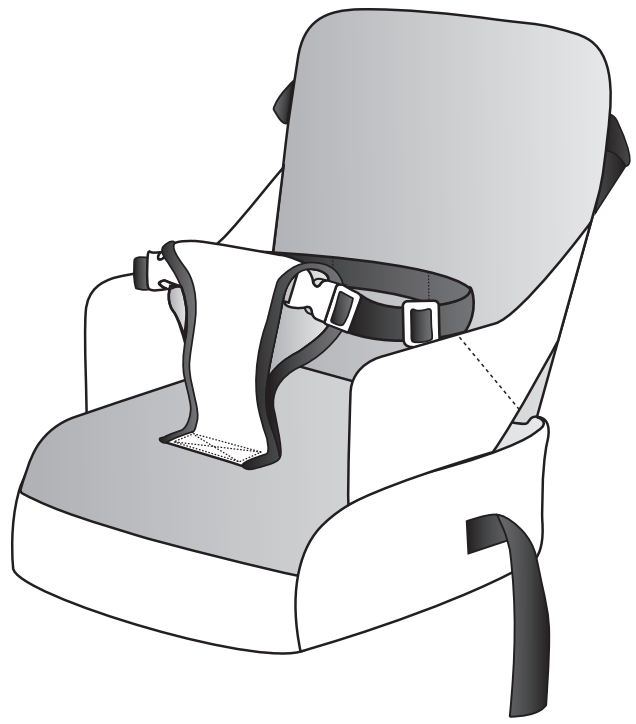

Regularly check all straps and buckles.
Discontinue use if any parts are missing, damaged or broken.

Überprüfen Sie alle Gurte und Schnallen regelmäßig. Stellen Sie die Nutzung ein, wenn ein Teil kaputt ist oder fehlt-

Vérifiez régulièrement toutes les sangles et boucles. Cesser l'utilisation si des pièces sont manquantes, endommagées ou brisées.

Controllare regolarmente tutte le cinghie e le fibbie. Interrompere l'uso in caso di parti mancanti, danneggiate o rotte.

Kontrollera regelbundet alla remmar och spännen.
Avbryt användningen om några delar saknas, är skadade eller trasiga.

Controllare regolarmente tutte le cinghie e le fibbie. Interrompere l'uso in caso di parti mancanti, danneggiate o rotte.

Tee-Zed acknowledges that its customers may be entitled to statutory consumer guarantees and does not seek to exclude or limit them. These guarantees include that Tee-Zed's products are of acceptable quality. This Tee-Zed product is for the specific purpose detailed in the instructions and packaging and Tee-Zed considers use outside of that purpose to be abnormal use. To the maximum extent permitted by law, Tee-Zed does not accept any liability for damage:
- arising from abnormal use of the products;
- caused by installation or removal of the products other than in accordance with the supplied installation and removal instructions; or
- arising under the law of tort or contract.

UNITED KINGDOM
Tee-Zed Products Ltd
PO Box 29227,
Dunfermline, KY12 2DN
UK +44 (0)844 800 9445
info@tee-zed.co.uk
www.dreambaby.co.uk

EUROPE
Tee-Zed Products (EU) Ltd
PO Box 3419, 5203DK **NL**
info@tee-zed.eu

AUSTRALIA
info@tee-zed.com.au
www.dreambaby.com.au

21 PAP Raccolta differenziata dei rifiuti. Controlla le linee guida del tou comune.

LE TRI FACILE BAC DE TRI
Séparez les éléments avant de trier

Made in China.
©2026 Tee-Zed Products Ltd

#dreambabysafety
YouTube dreambabytv

X.07B